PLAYGROUND
SPIELPLATZ

PLAC ZABAW
AIRE DE JEUX

(364 x 252 x h210cm)

003_02990_02062021

SPIDER King

INSTALLATION INSTRUCTIONS
MONTAGEANLEITUNG

INSTRUKCJA MONTAŻU
GUIDE D'INSTALLATION

Warranty period - 2 years from purchase date
Garantiezeit - 2 Jahre ab Kaufdatum

Okres gwarancji - 2 lata od momentu zakupu towaru
Période de garantie - 2 ans à compter de l'achat

fungoo.eu®

!!!

CE

EN - 71

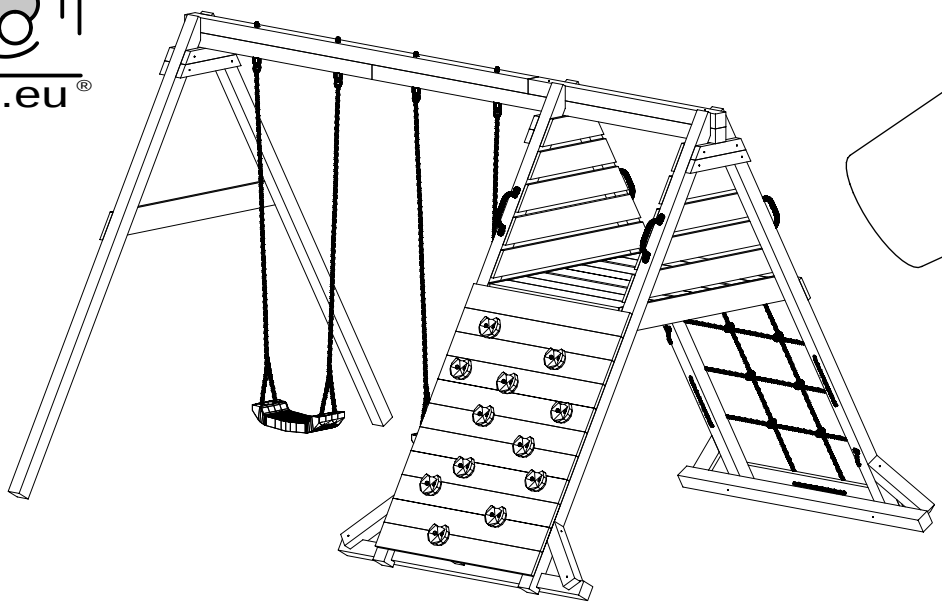

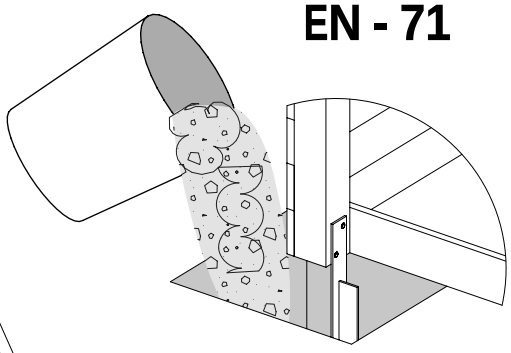

WARNINGS!

Only for home use.
Dedicated for external use only.
Not suitable for children under 3 years old.
Risk of falling down and/or hitting.
Maximum user weight is up to 50 kg.
Maximum number of users staying on the playground at the same time: 7.

OSTRZEŻENIA!

Tylko do użytku domowego.
Przeznaczony do użytku na zewnątrz.
Nie przeznaczony dla dzieci poniżej 3 roku życia.
Niebezpieczeństwo upadku i/lub uderzenia.
Maksymalna waga użytkownika to 50 kg.
Maksymalna liczba użytkowników przebywających na placu zabaw w tym samym czasie: 7.

ACHTUNG!

Nur für den privaten, häuslichen Bereich.
Ausschließlich für die Verwendung im Freien.
Nicht geeignet für Kinder unter 3 Jahren.
Stolper- und / oder Sturzgefahr
Höchstgewicht pro Einzelkind beträgt 50 kg
Der Aufenthalt auf diesem Spielturm ist max. : 7. Kindern gleichzeitig erlaubt.

AVERTISSEMENT!

Aire exclusivement destinée à un usage privé.
Aire exclusivement destinée à un usage en extérieur.
Prévue pour les enfants de plus de 3 ans.
Danger de chute ou de choc.
Poids maximal d'un utilisateur : 50 kg.
Nombre maximal d'utilisateurs présents en même temps sur la même aire de jeux: 7.

W80 x24

W40 x156

W20 x4

T120 x18

T80 x36

T60 x16

S50 x4

S30 x24

L11 x28

P17 x12

P15 x24

M12 x4

OS1 x50

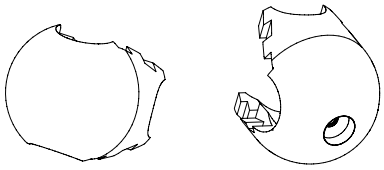

KZ
00332
x8

KM
00332
x8

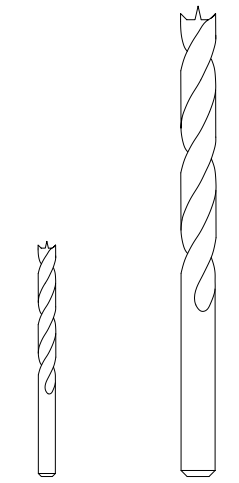

W5,5
01372
x1

W10
00188
x1

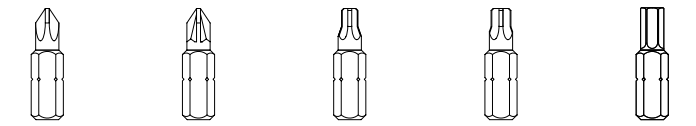

PH3
00068
x1

PZ2
00241
x1

TX25
00190
x1

TX30
00316
x1

TX40
00242
x1

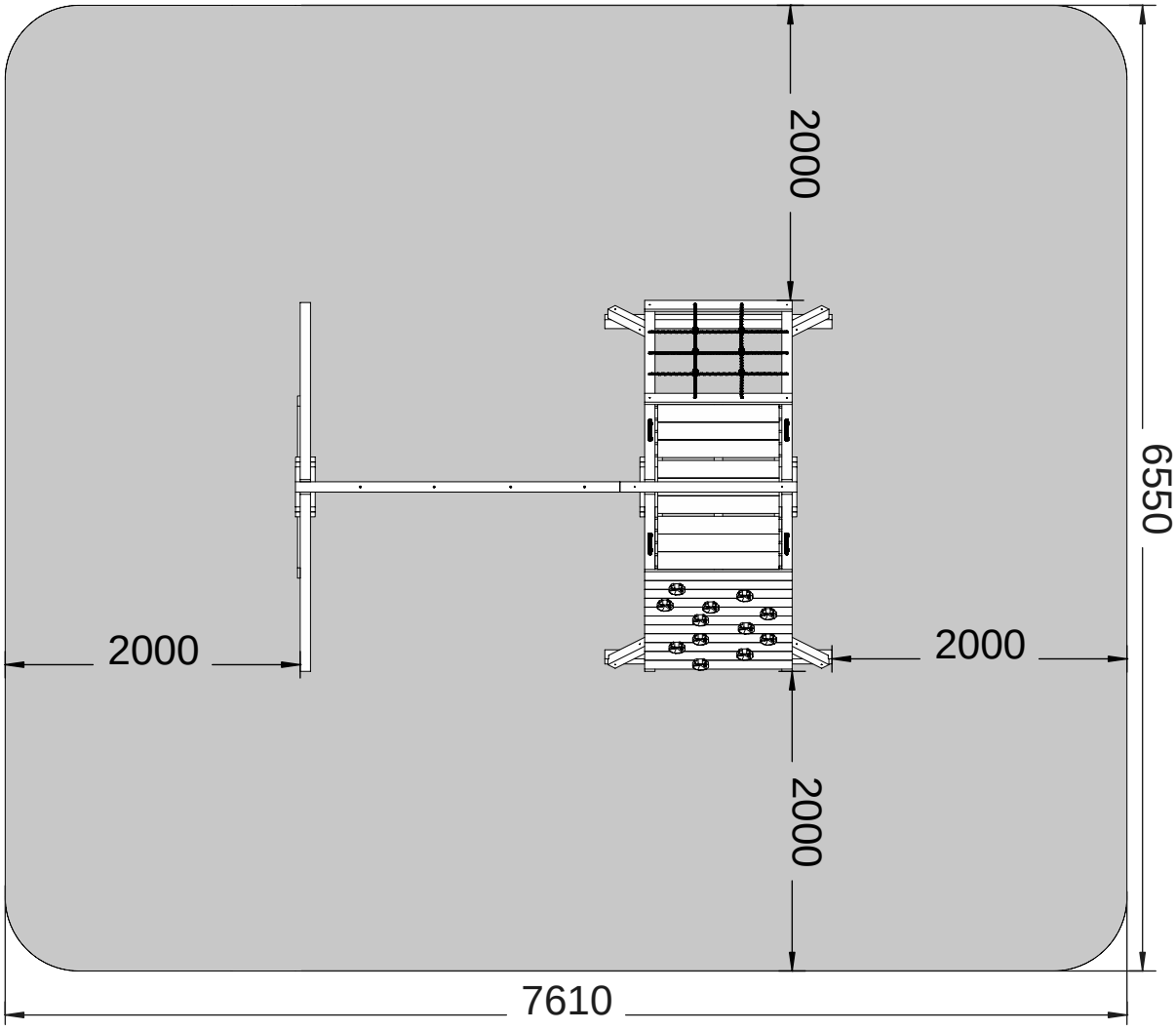

SW x12
00246

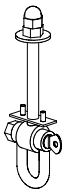

ZA x4
01351

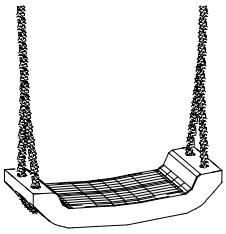

SF x 2
00001

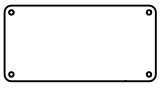

PLT x1
00197

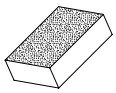

LI
00333
400cm x1

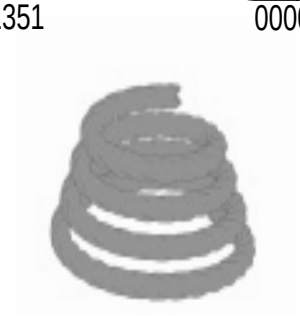

LI
00333
500cm x1

UC x4
00090

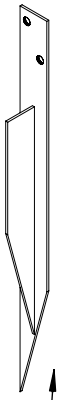

MG x4
00140

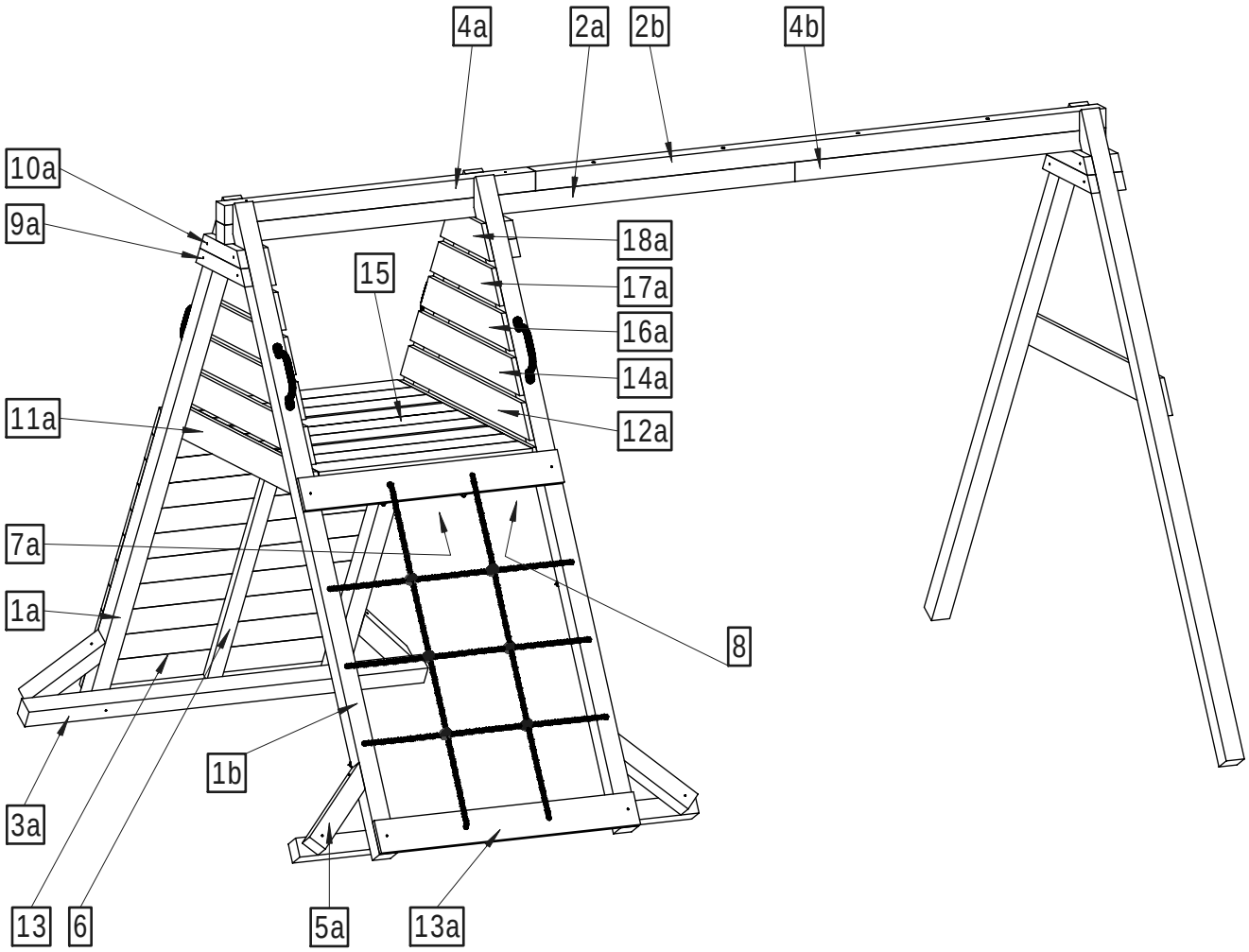
4a
2a
2b
4b
10a
9a
18a
15
17a
16a
14a
11a
12a
7a
1a
8
1b
3a
13
6
5a
13a

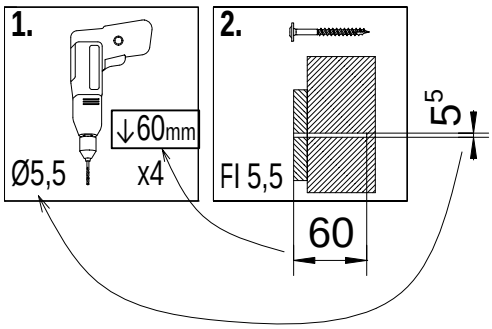
1.
↓60mm
Ø5,5
x4
2.
Fl 5,5
5
5
60

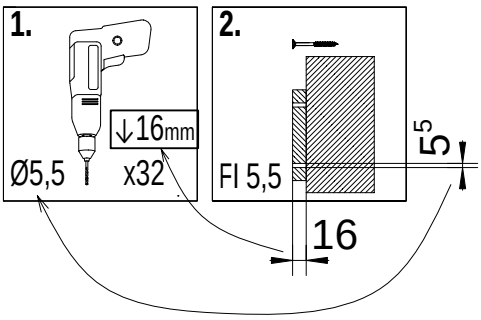
1.
↓16mm
Ø5,5
x32
2.
Fl 5,5
5
5
16

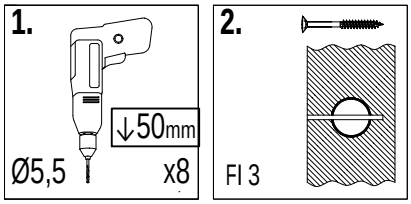
1.
↓50mm
Ø5,5
x8
2.
Fl 3

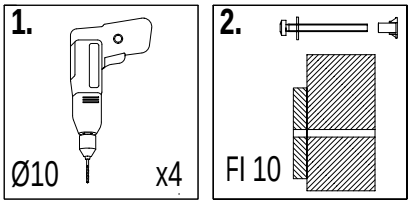
1.
Ø10
x4
2.
Fl 10

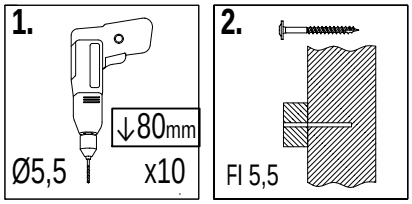
1.
↓80mm
Ø5,5
x10
2.
Fl 5,5

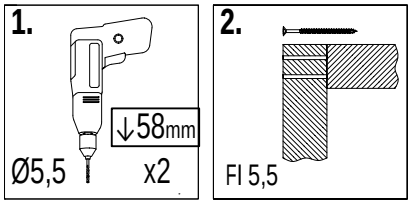
1.
↓58mm
Ø5,5
x2
2.
Fl 5,5

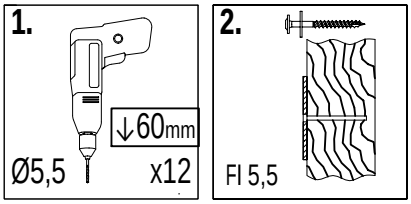
1.
↓60mm
Ø5,5
x12
2.
Fl 5,5

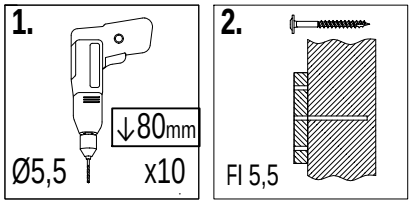
1.
↓80mm
Ø5,5
x10
2.
Fl 5,5

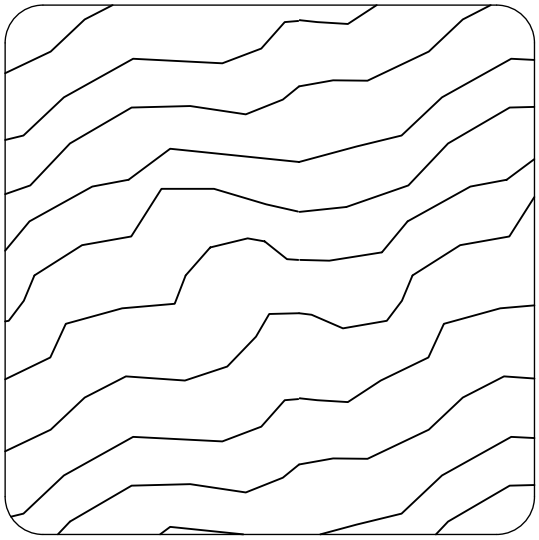

7 x 7 cm

Lp.	Wymiary [mm]	szt.
1a	70x70x2400mm	4
1b	70x70x2400mm	2
2a	70x70x2200mm	1
2b	70x70x2200mm	1
3a	70x70x1540mm	2
4a	70x70x1200mm	1
4b	70x70x1200mm	1
5a	70x70x355mm	4

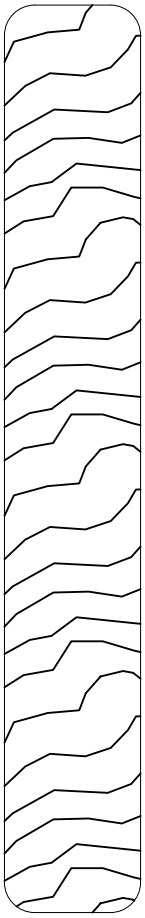

1,8 x 12,0 cm

Lp.	Wymiary [mm]	szt.
11a	18x120x1235mm	3
12a	18x120x1070mm	2
13	18x120x1000mm	11
13a	18x120x1000mm	2
14a	18x120x905mm	2
15	18x120x824mm	9
16a	18x120x740mm	2
17a	18x120x575mm	2
18a	18x120x410mm	2

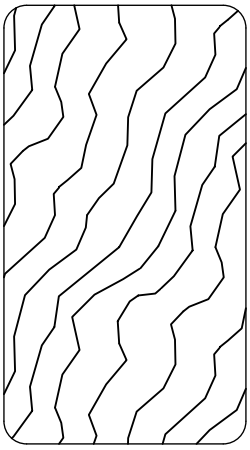

3,2 x 5,8 cm

Lp.	Wymiary [mm]	szt.
6	32x58x1280mm	1
7a	32x58x1155mm	1
8	32x58x1115mm	2
9a	32x58x405mm	4
10a	32x58x338mm	4

1a

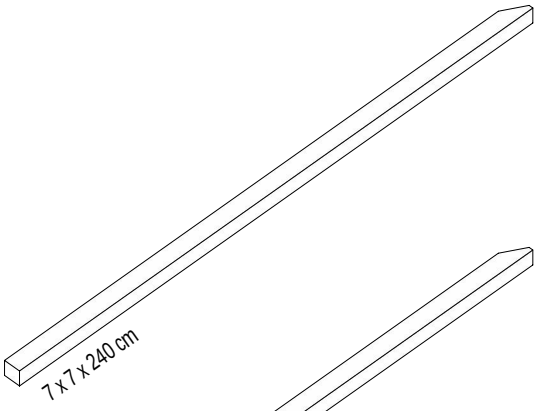

1b

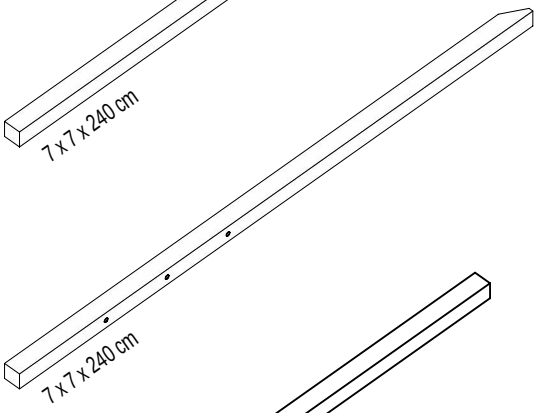

2a

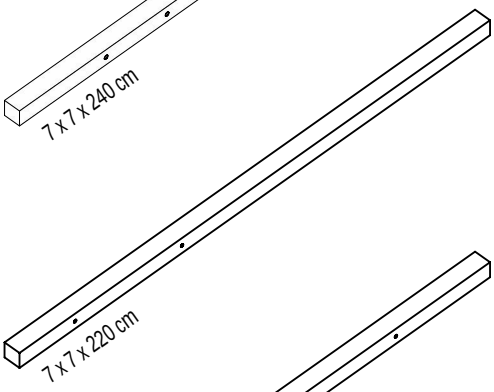

2b

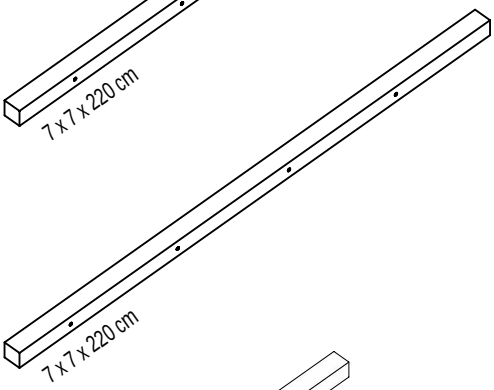

3a

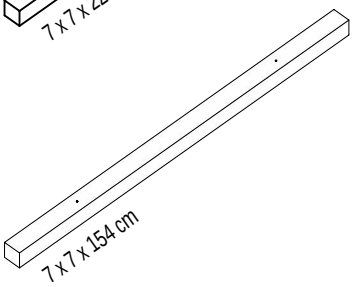

4a

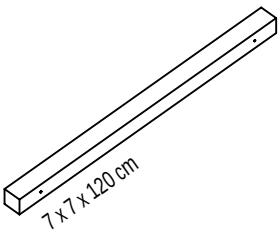

4b

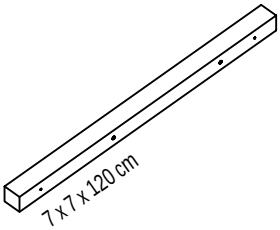

5a

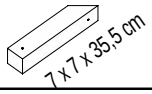

6

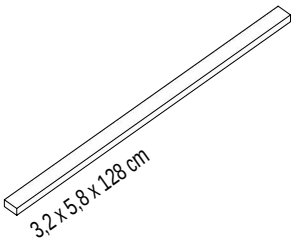

7a

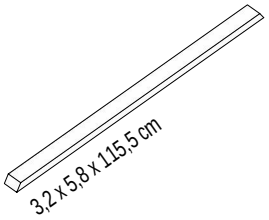

8

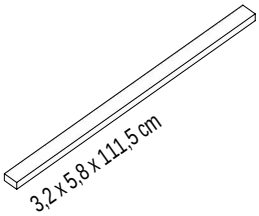

9a

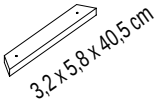

10a

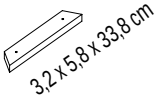

11a

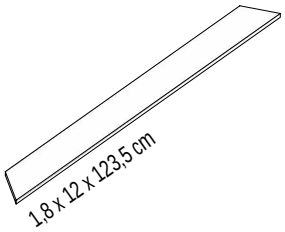

12a

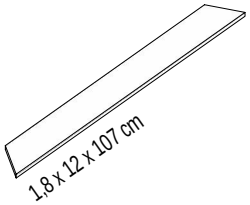

13

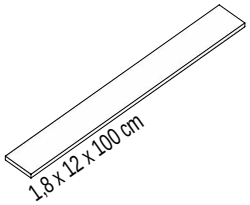

13a

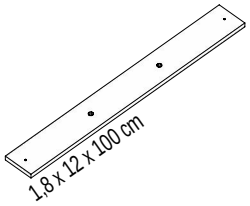

14a

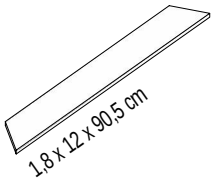

15

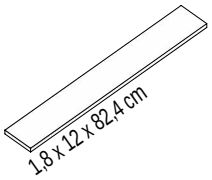

16a

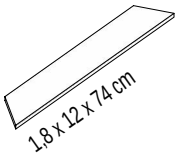

17a

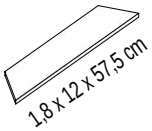

18a

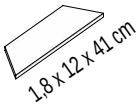

01

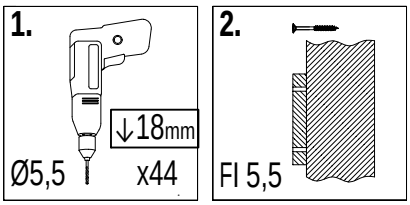

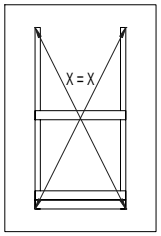

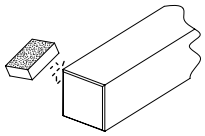

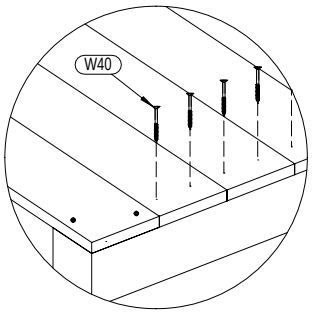

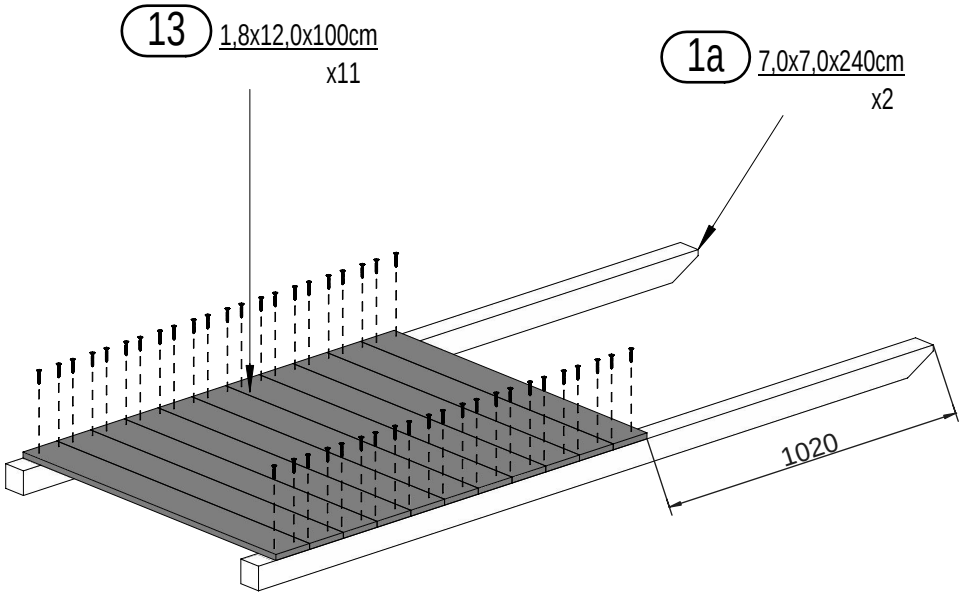

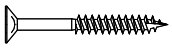

W40 **x44**

02

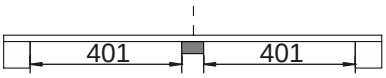

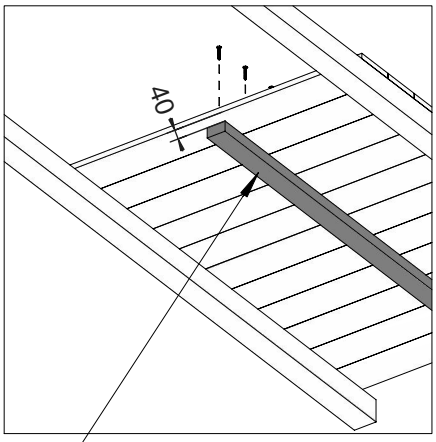

6 3,2x5,8x128cm
x1

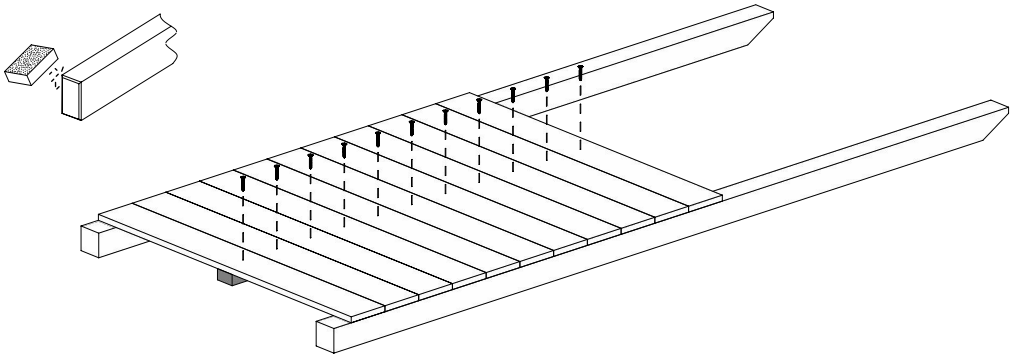

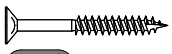

W40 **x11**

Zgodne z normą PN-EN 71 stosuj zalecenia producenta odnośnie odległości oraz metody mocowania poszczególnych elementów

In compliance with the standard PN-EN 71, apply guidelines of the producer in relation to distances and methods of fastening individual elements

03

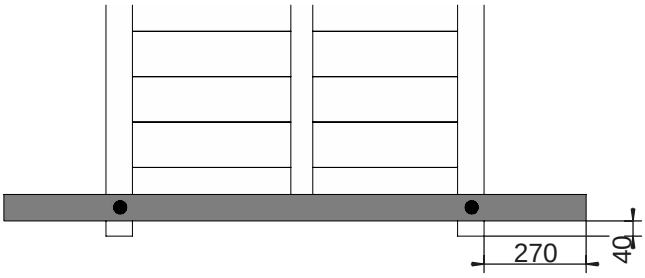

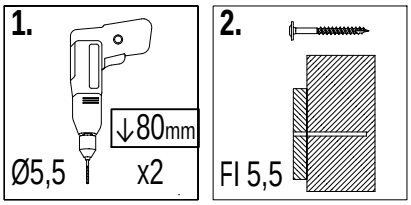

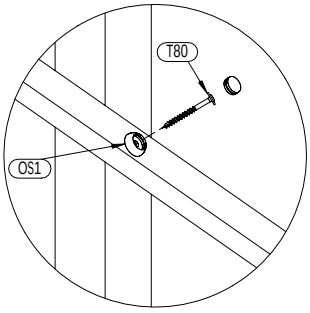

3a 7,0x7,0x154cm
x1

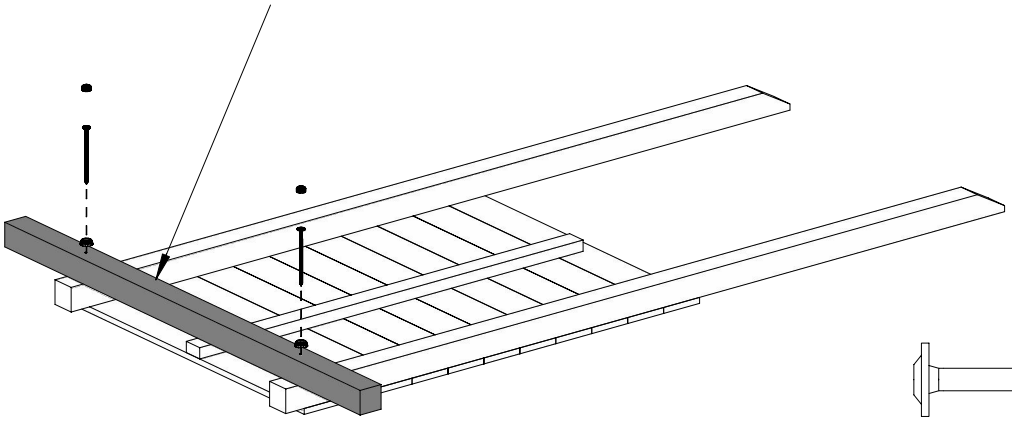

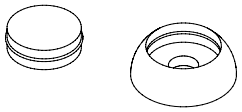

OS1 x2

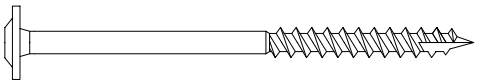

T120 x2

04

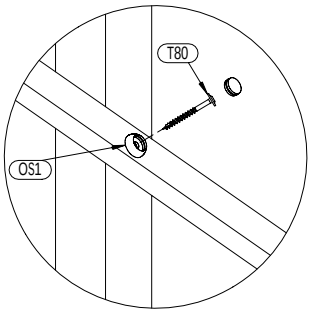

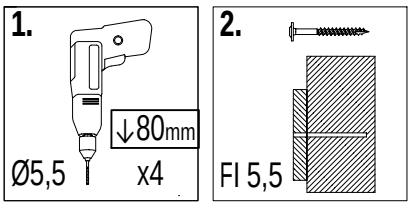

5a 7,0x7,0x35,5cm
x2

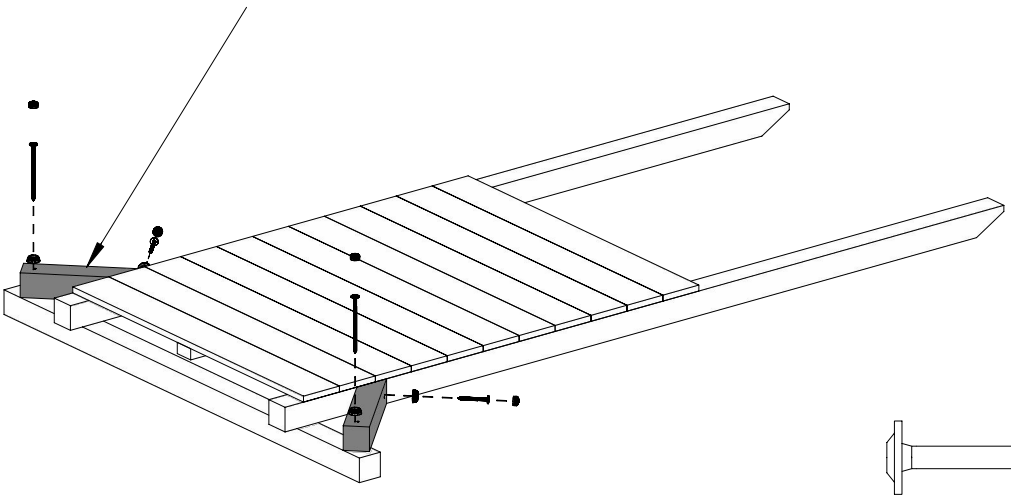

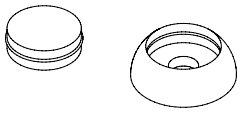

OS1 x4

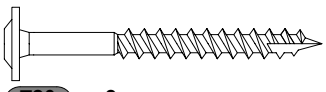

T80 x2

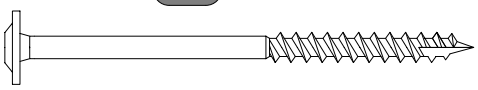

T120 x2

05

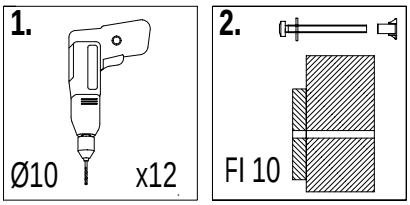

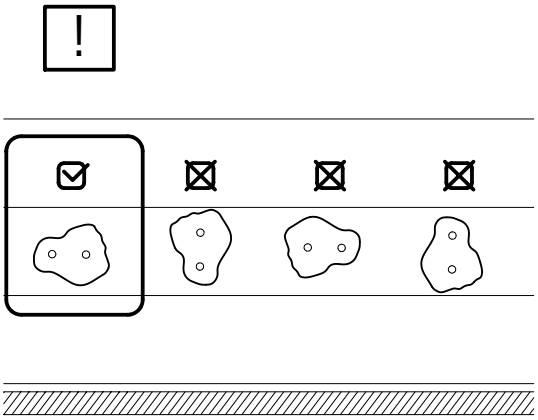

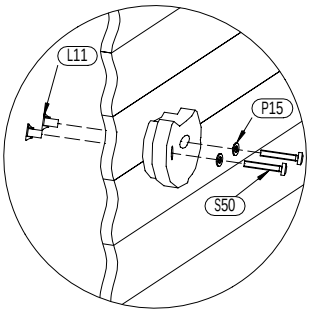

SW x12

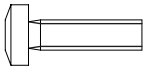

S30 x24

P15 x24

L11 x24

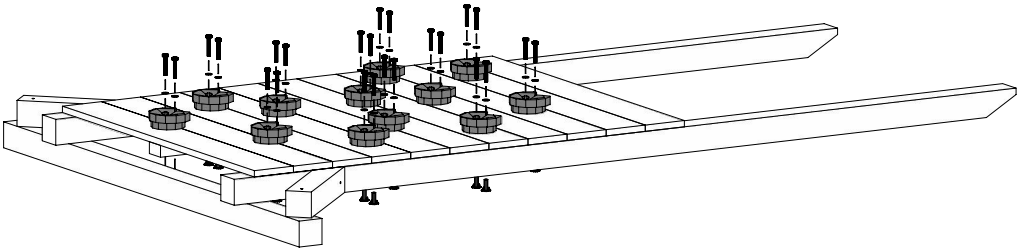

06

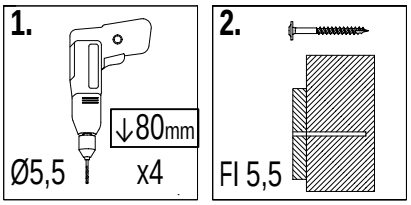

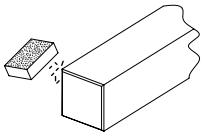

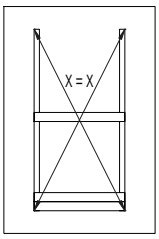

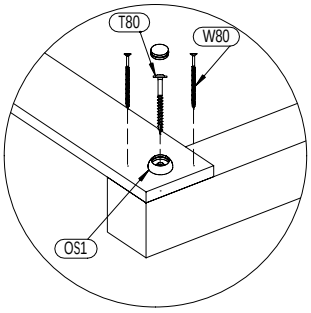

13a 1,8x12,0x100cm x2

1b 7,0x7,0x240cm x2

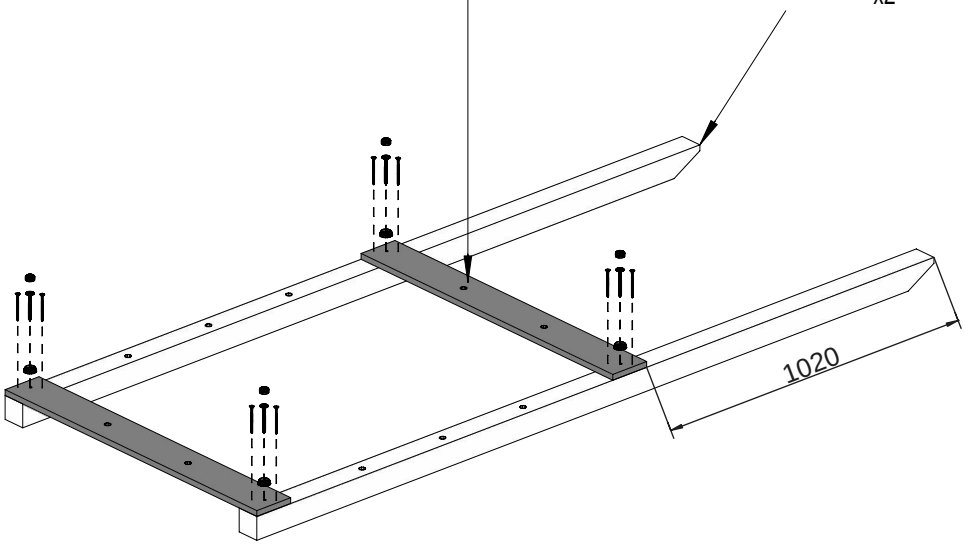

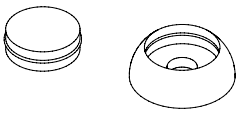

OS1 x4

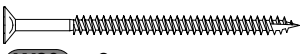

W80 x8

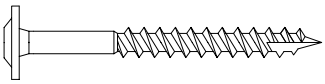

T80 x4

Zgodne z normą PN-EN 71 stosuj zalecenia producenta odnośnie odległości oraz metody mocowania poszczególnych elementów

In compliance with the standard PN-EN 71, apply guidelines of the producer in relation to distances and methods of fastening individual elements

07

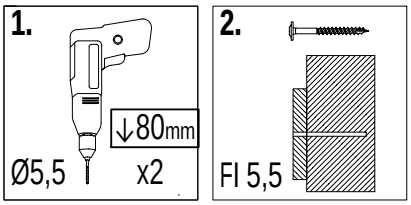

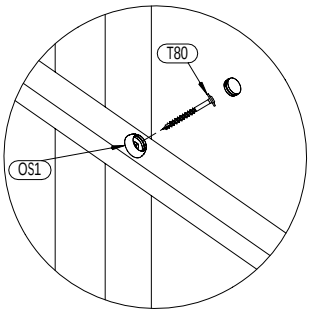

3a 7,0x7,0x154cm
x1

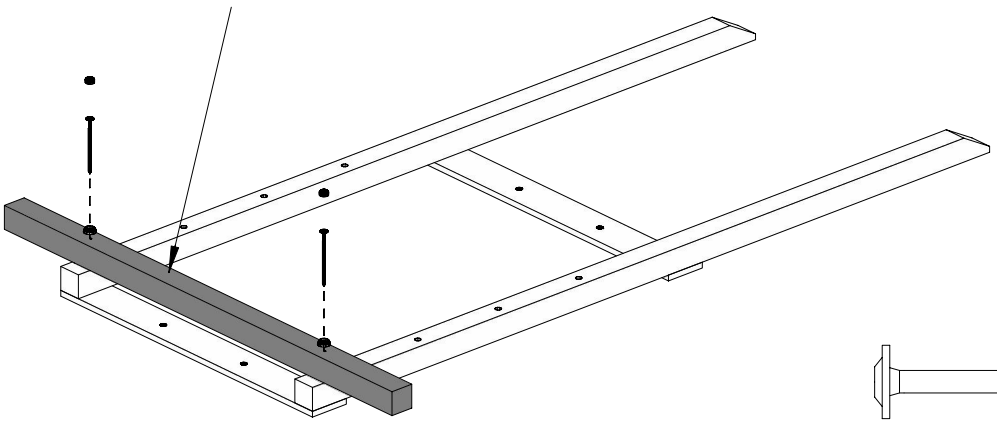

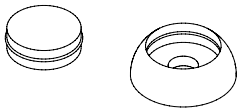

OS1 x2

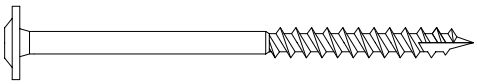

T120 x2

08

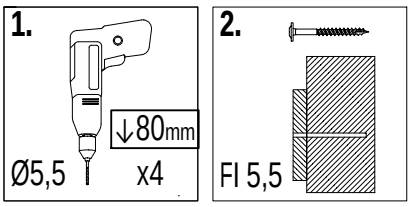

5a 7,0x7,0x35,5cm
x2

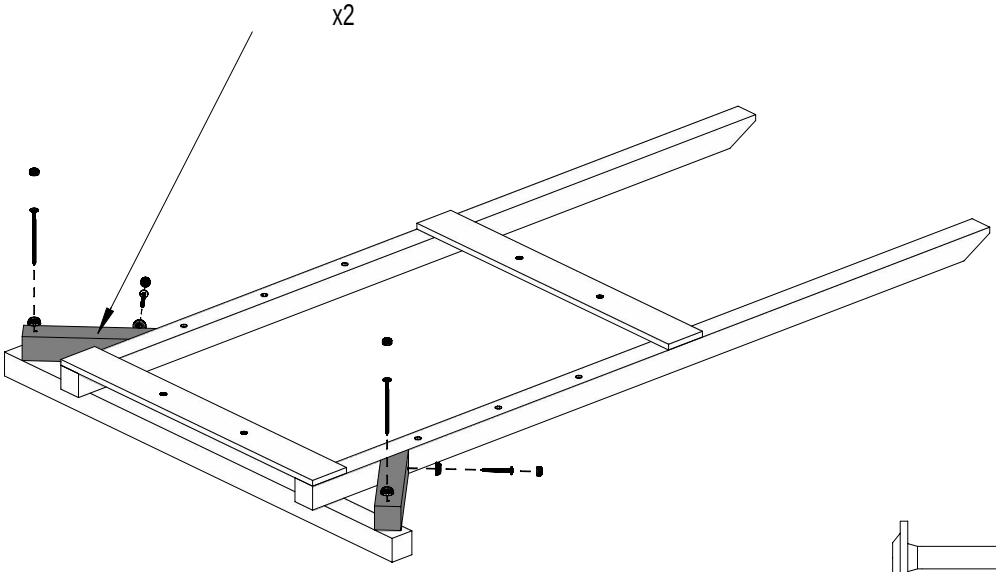

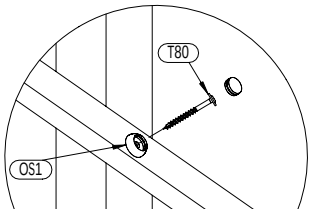

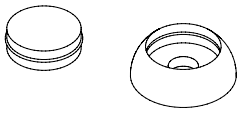

OS1 x4

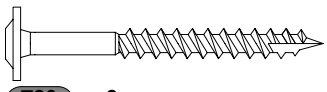

T80 x2

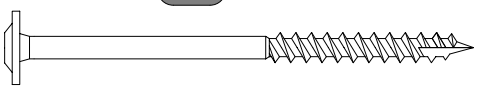

T120 x2

09

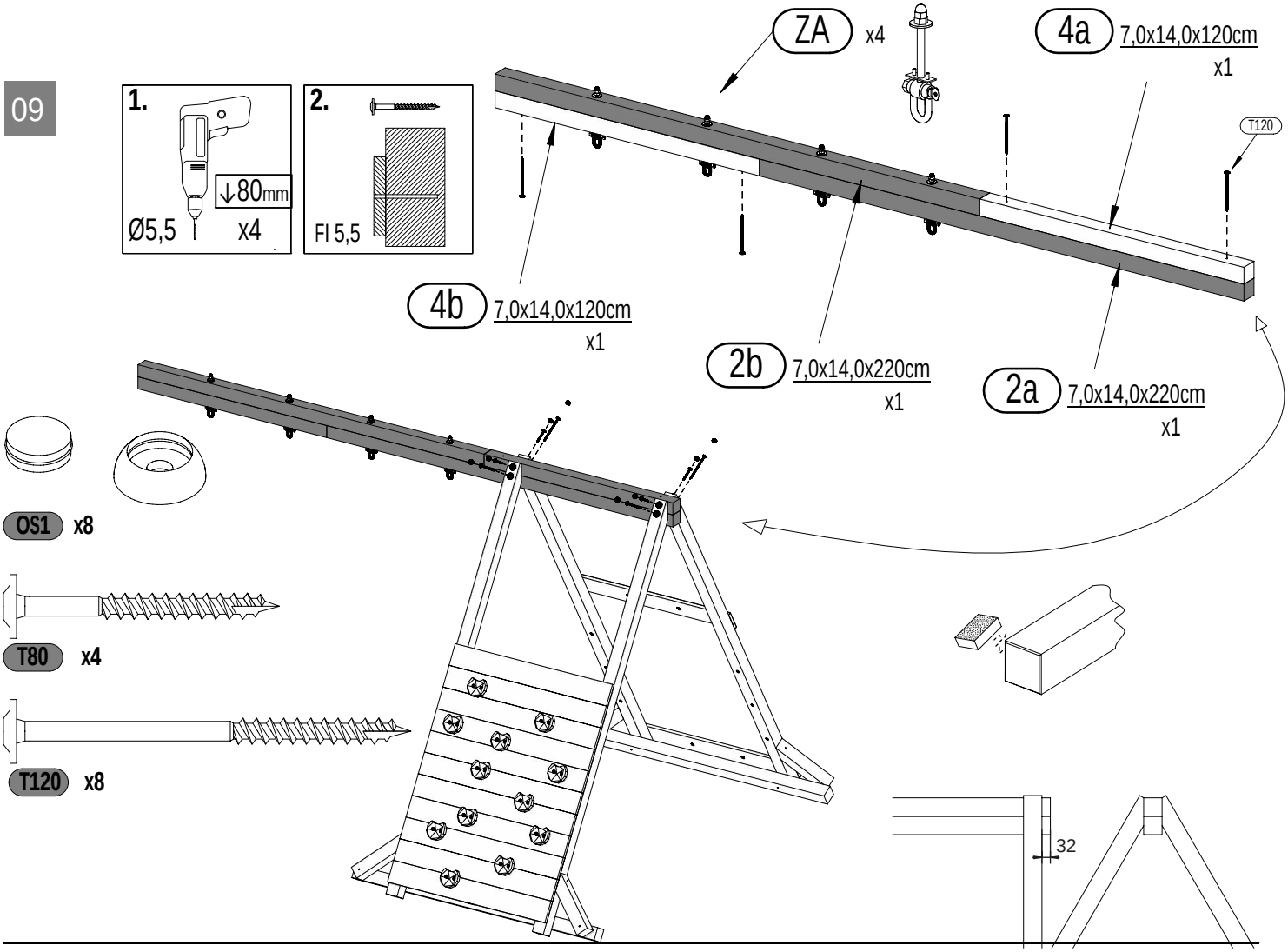

10

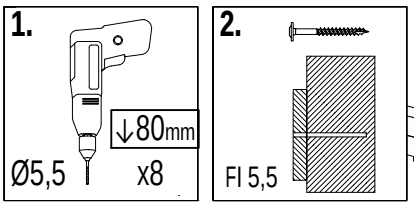

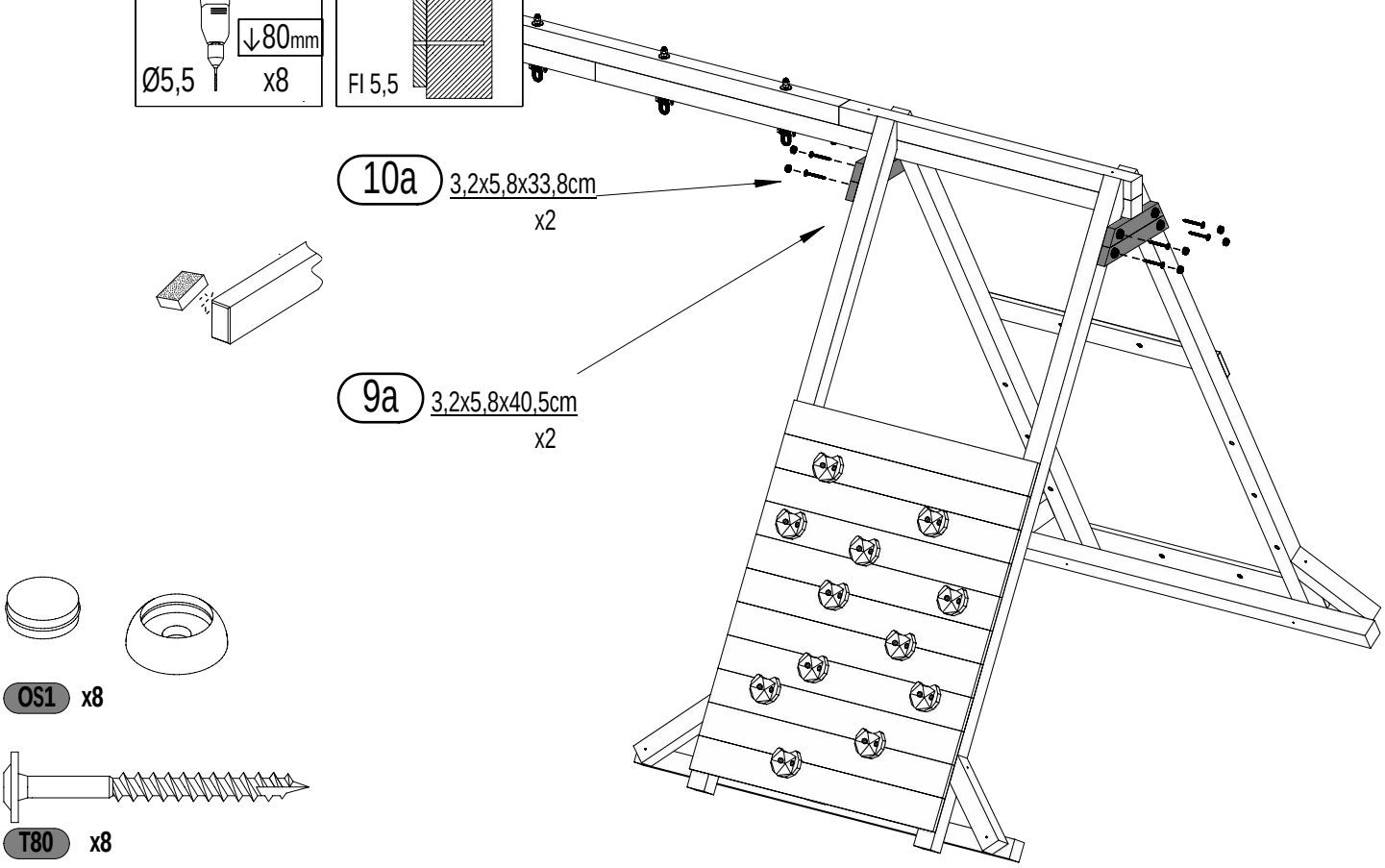

Zgodne z normą PN-EN 71 stosuj zalecenia producenta odnośnie odległości oraz metody mocowania poszczególnych elementów

In compliance with the standard PN-EN 71, apply guidelines of the producer in relation to distances and methods of fastening individual elements

11

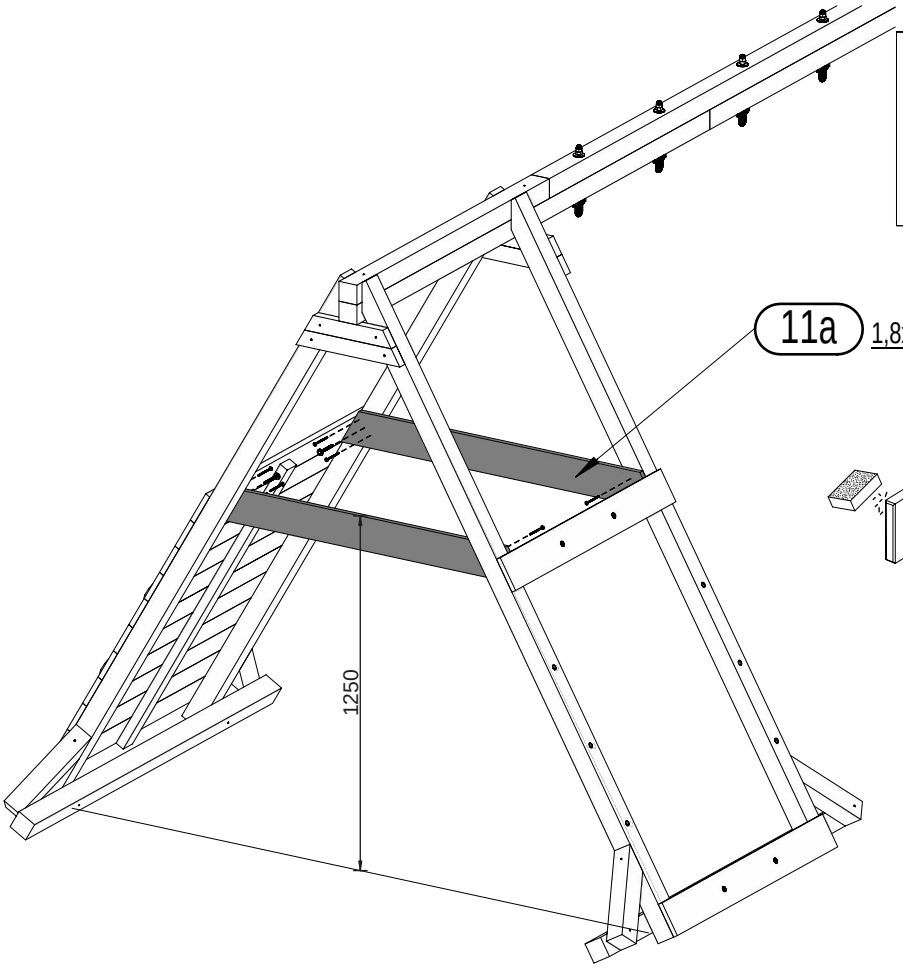

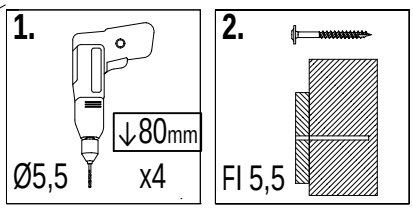

11a 1,8x12,0x123,5cm x2

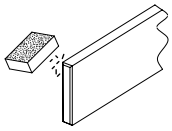

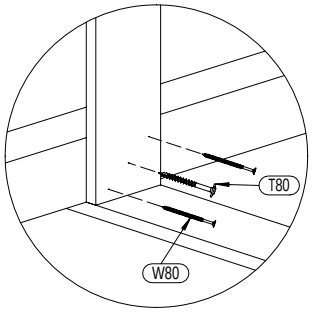

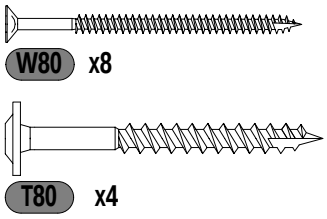

12

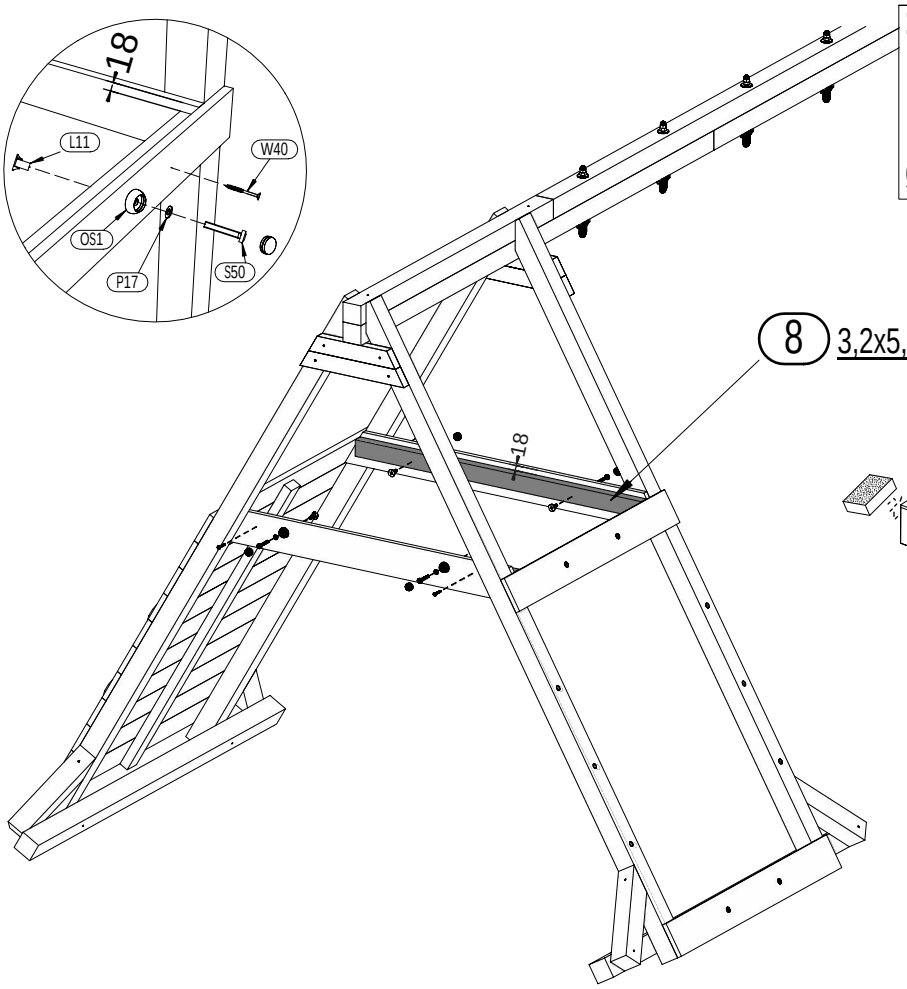

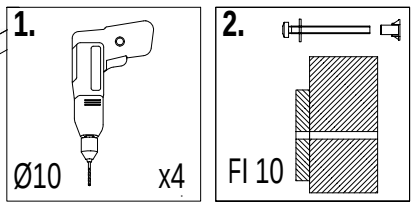

8 3,2x5,8x111,5cm x2

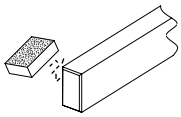

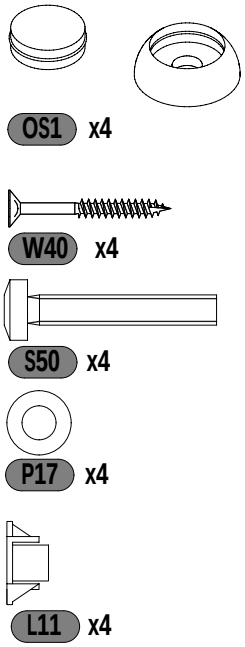

13

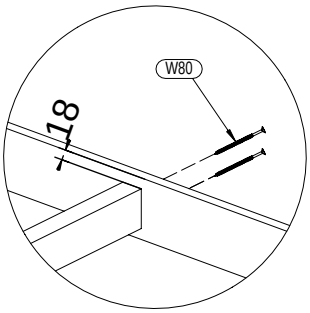

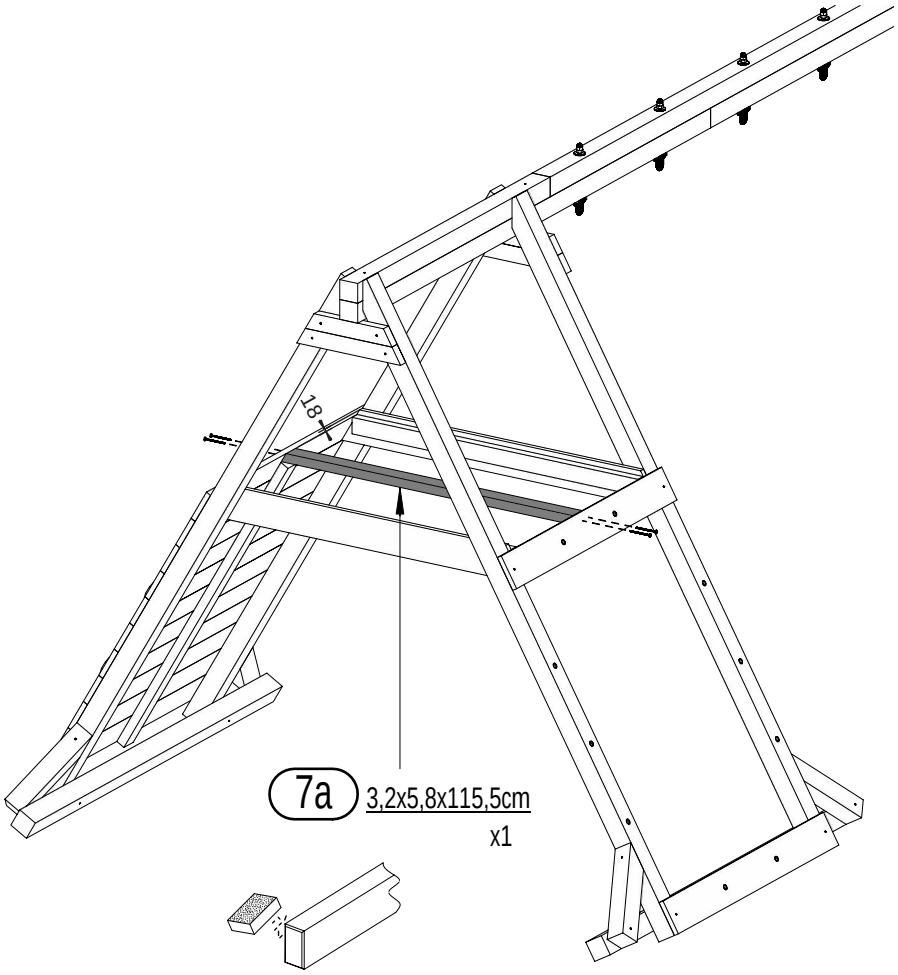

W80 x4

14

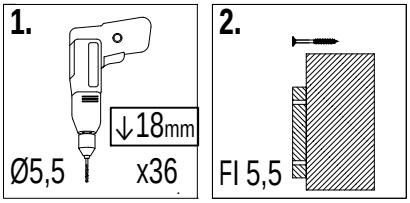

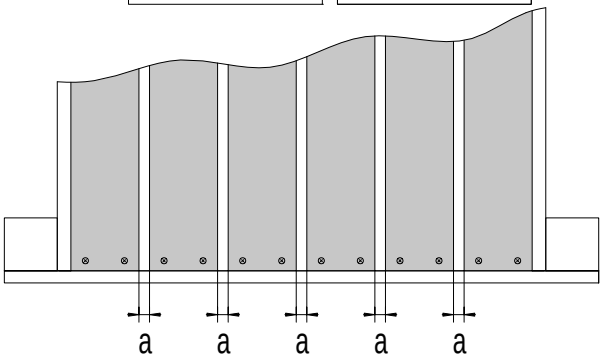

!!!min 13mm< **a** <!!!max 18mm

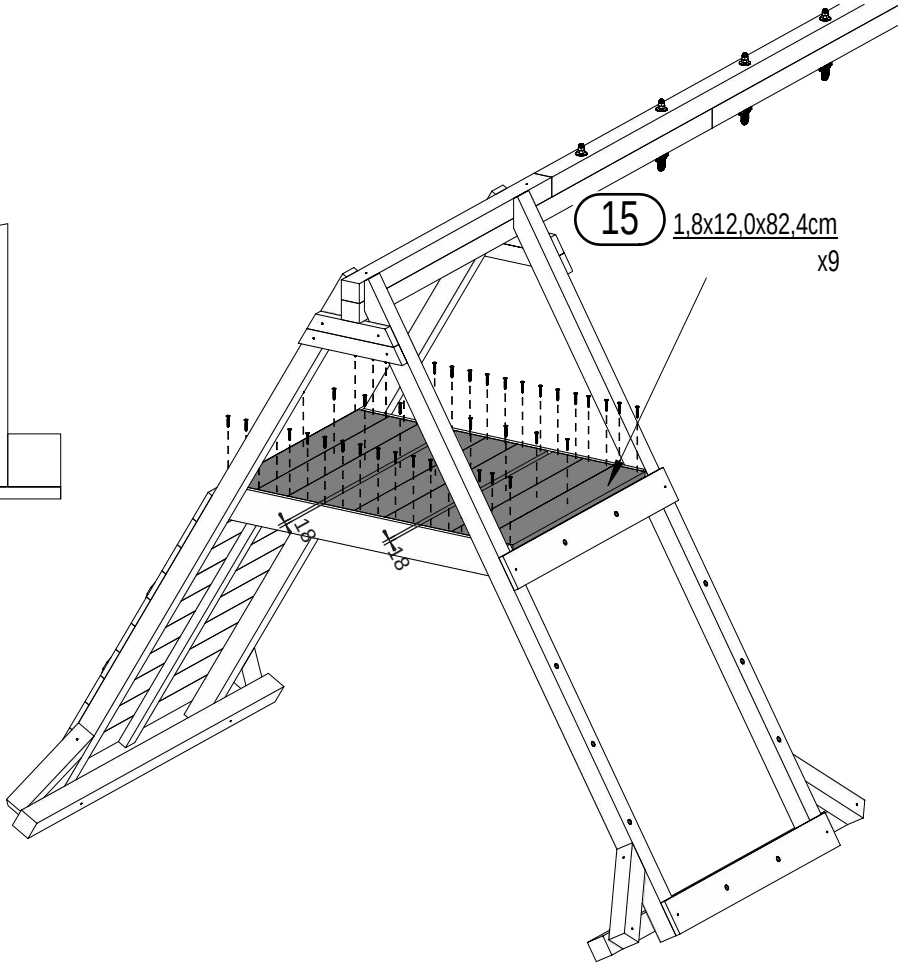

W40 x45

Zgodne z normą PN-EN 71 stosuj zalecenia producenta odnośnie odległości oraz metody mocowania poszczególnych elementów

In compliance with the standard PN-EN 71, apply guidelines of the producer in relation to distances and methods of fastening individual elements

15

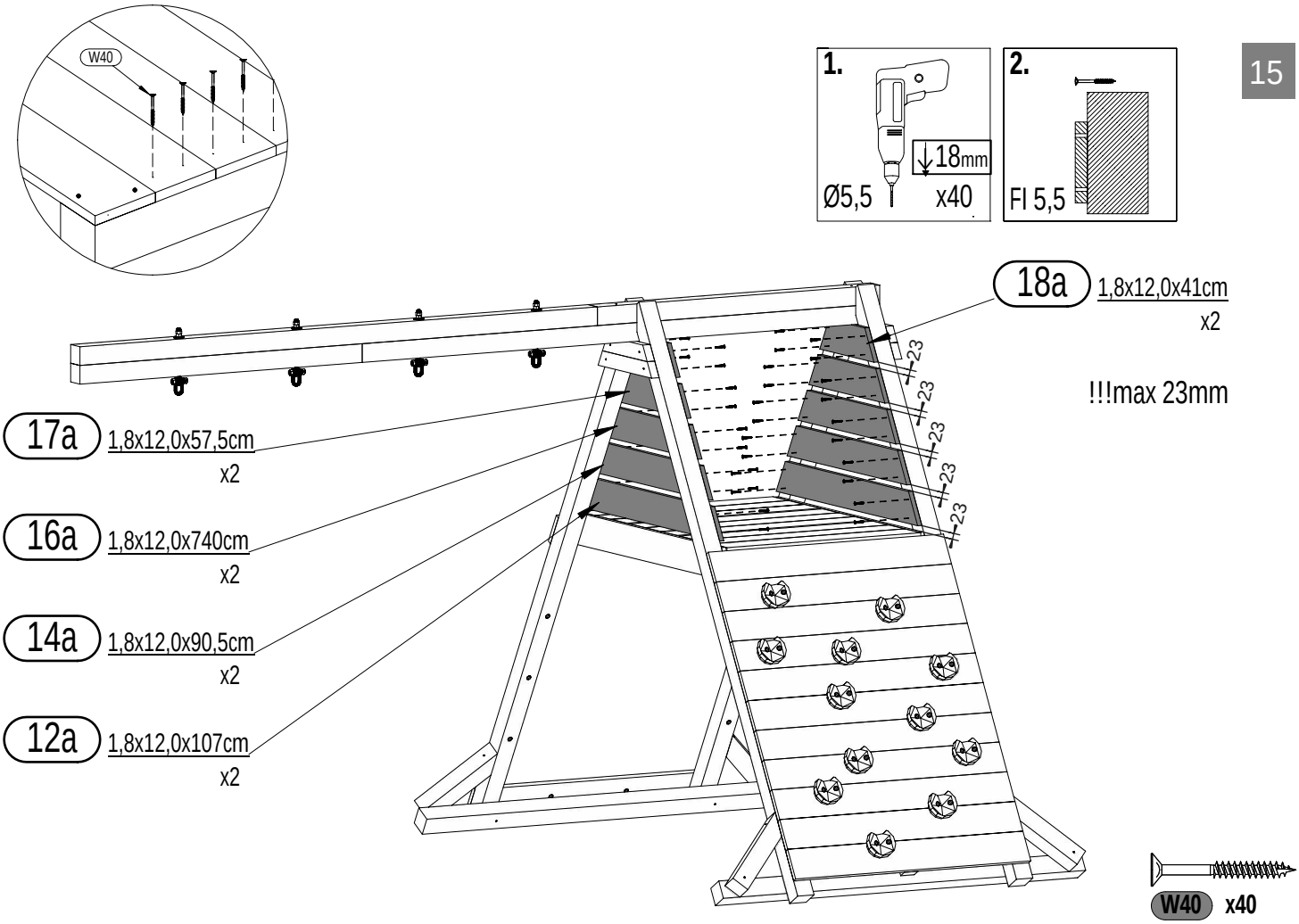
W40
1.
18mm
Ø5,5
x40
2.
Fl 5,5
18a 1,8x12,0x41cm
x2
!!!max 23mm
23
23
23
23
23
17a 1,8x12,0x57,5cm
x2
16a 1,8x12,0x740cm
x2
14a 1,8x12,0x90,5cm
x2
12a 1,8x12,0x107cm
x2
W40 x40

16

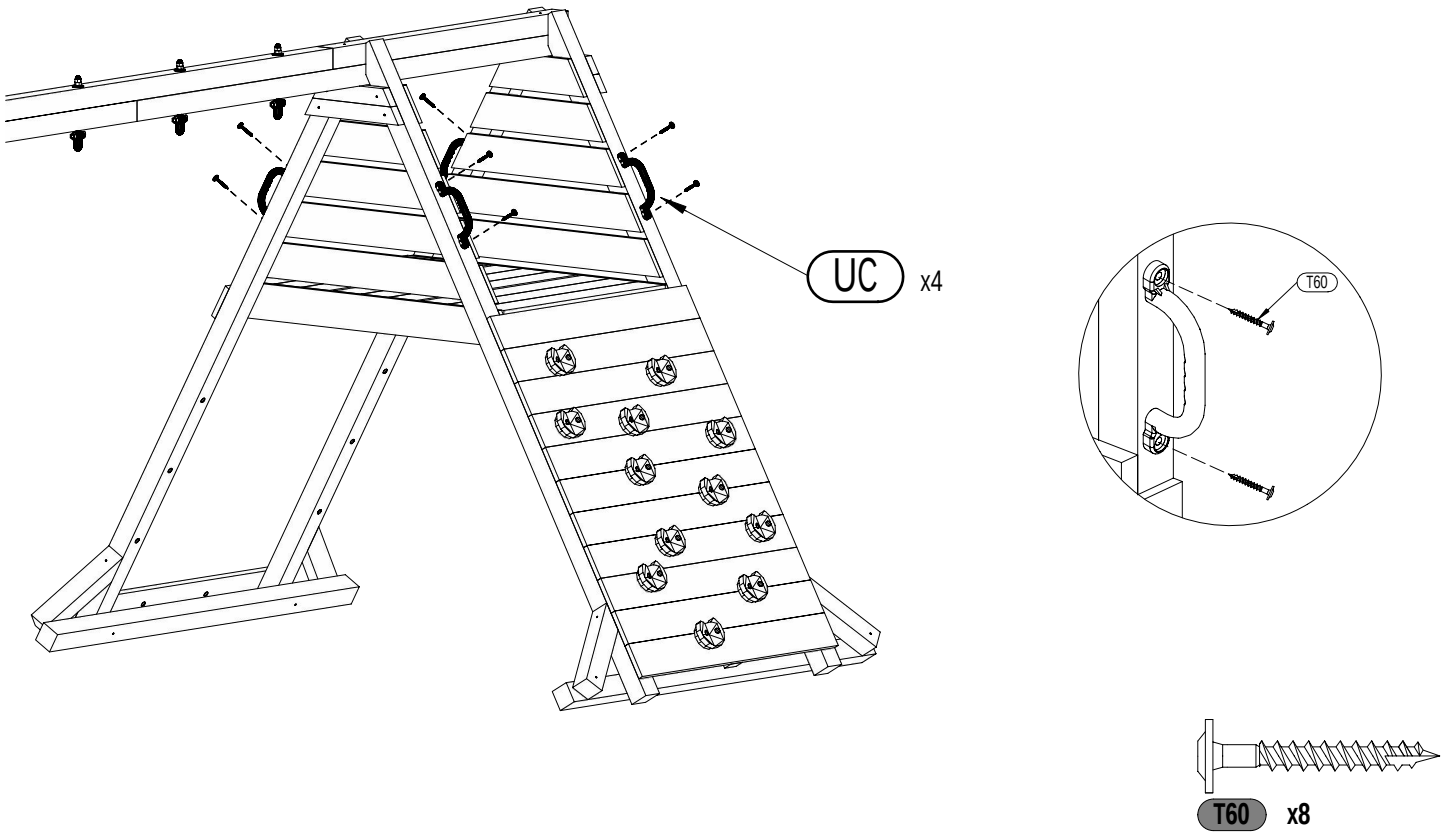
UC x4
T60
T60 x8

17

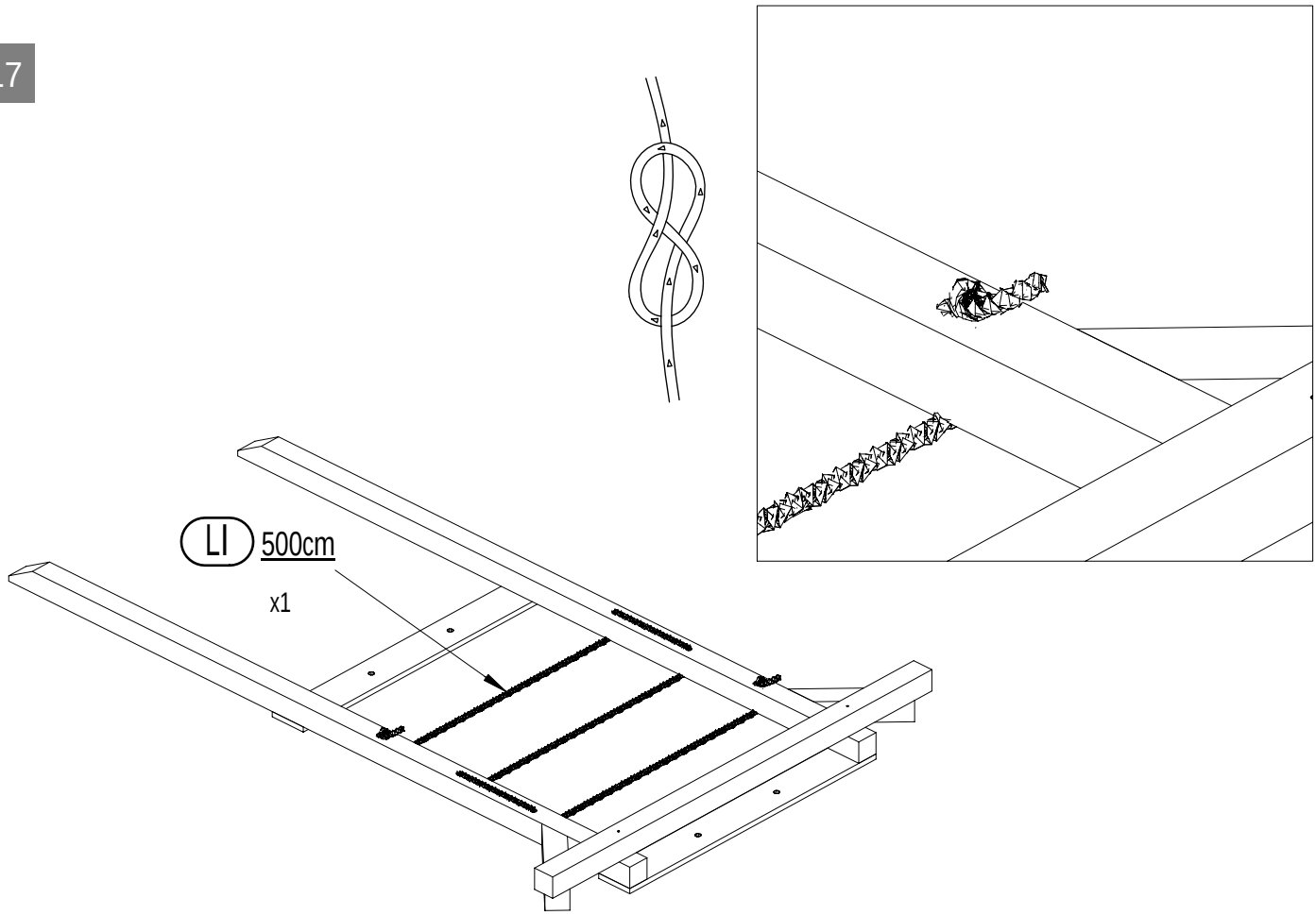

18

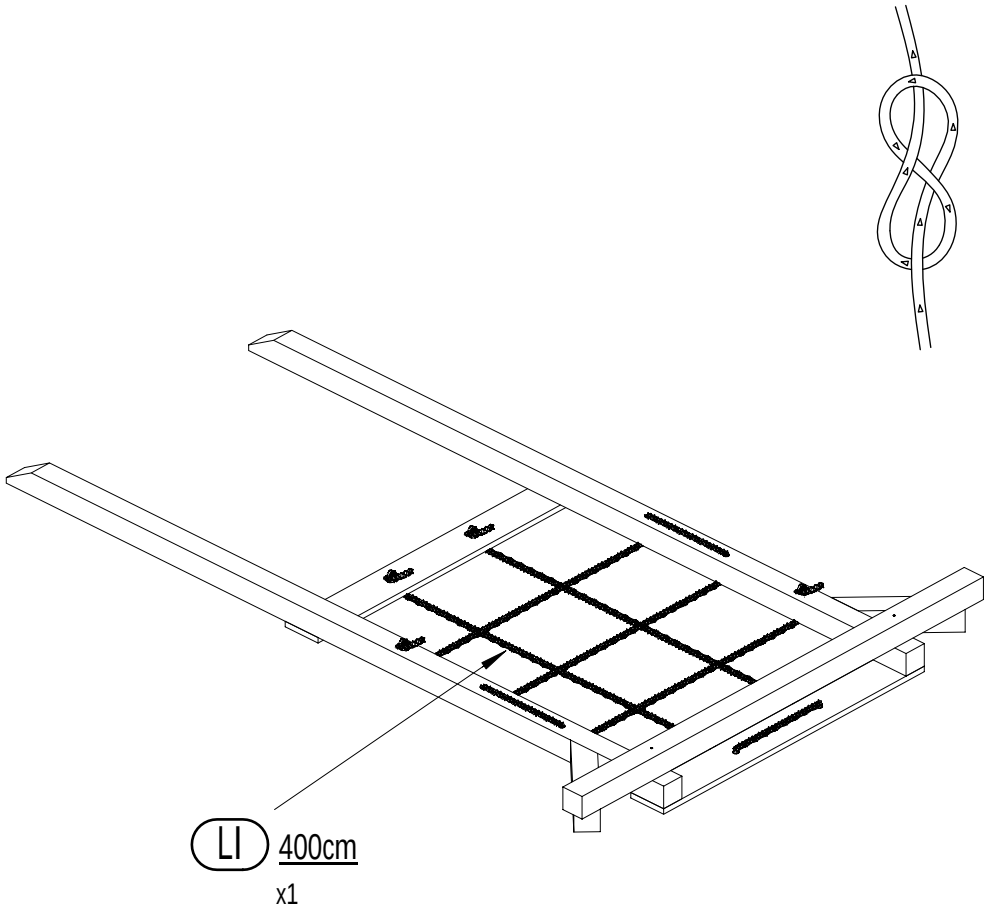

Zgodne z normą PN-EN 71 stosuj zalecenia producenta odnośnie odległości oraz metody mocowania poszczególnych elementów

In compliance with the standard PN-EN 71, apply guidelines of the producer in relation to distances and methods of fastening individual elements

19

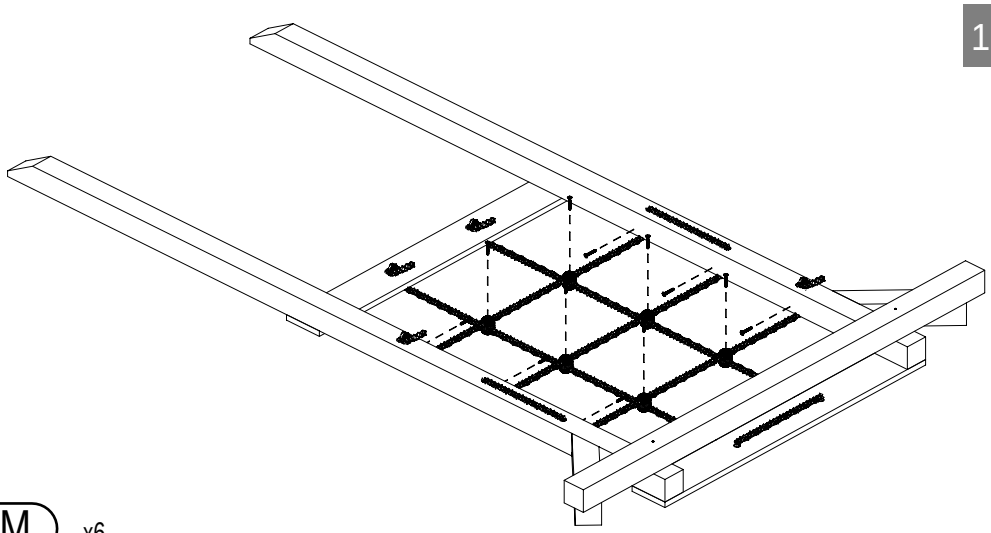

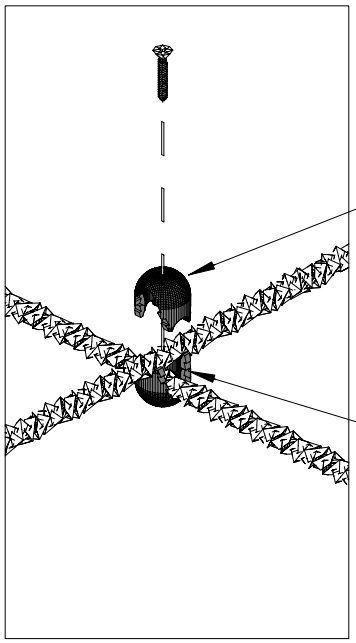

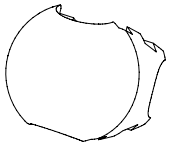

KZ
00332
x6

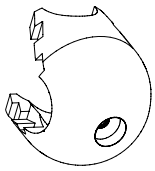

KM
00332
x6

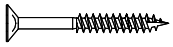

W40 **x12**

20

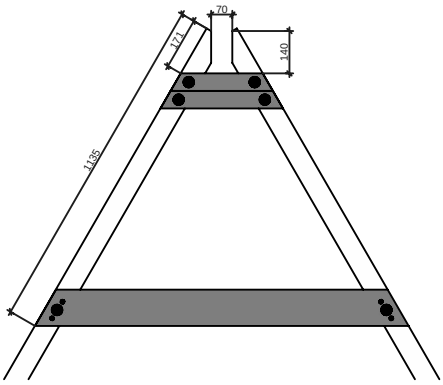

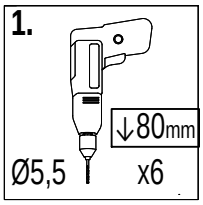

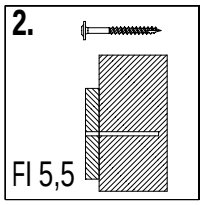

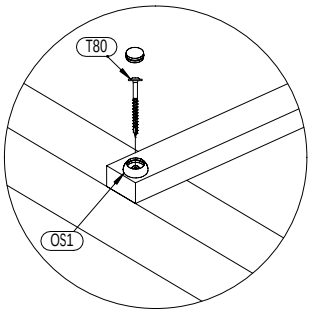

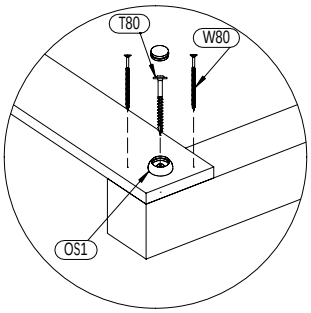

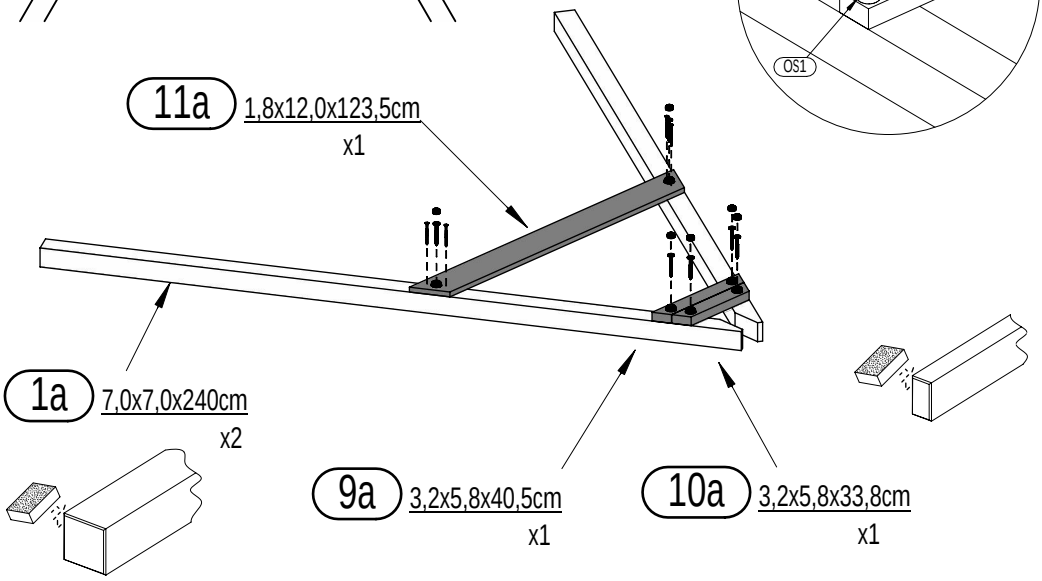

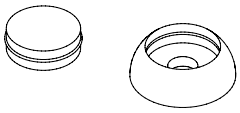

OS1 **x6**

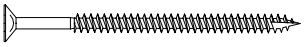

W80 **x4**

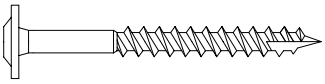

T80 **x6**

Zgodne z normą PN-EN 71 stosuj zalecenia producenta odnośnie odległości oraz metody mocowania poszczególnych elementów

In compliance with the standard PN-EN 71, apply guidelines of the producer in relation to distances and methods of fastening individual elements

21

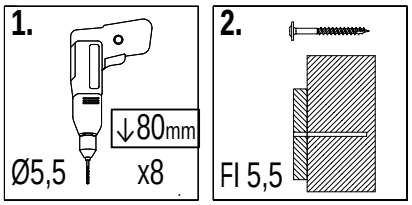

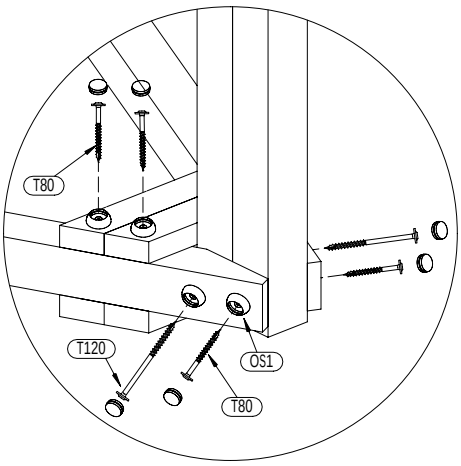

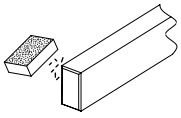

10a 3,2x5,8x33,8cm
x1

9a 3,2x5,8x40,5cm
x1

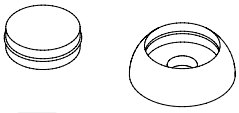

OS1 x8

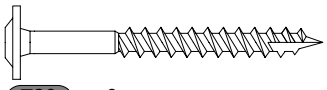

T80 x6

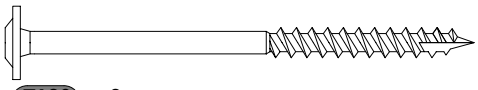

T120 x2

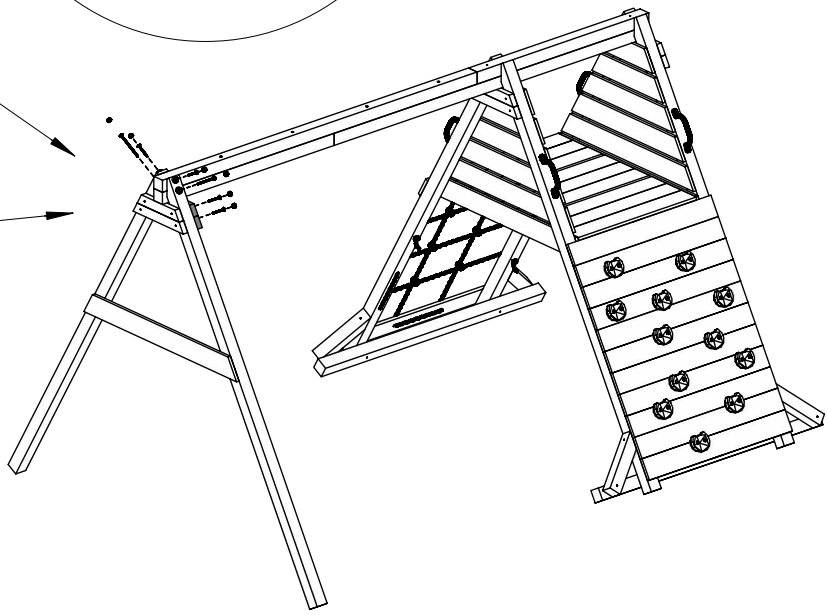

22

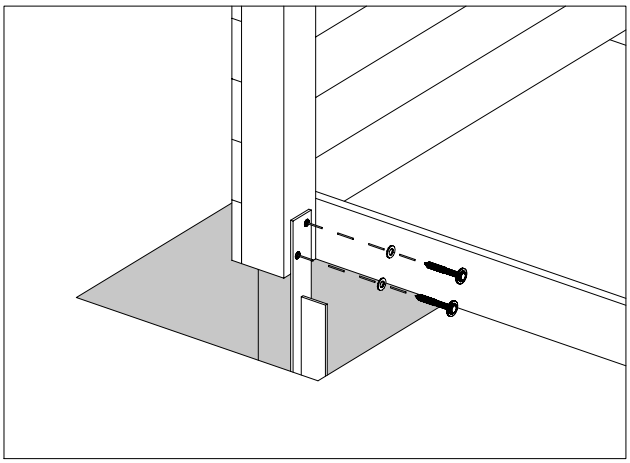

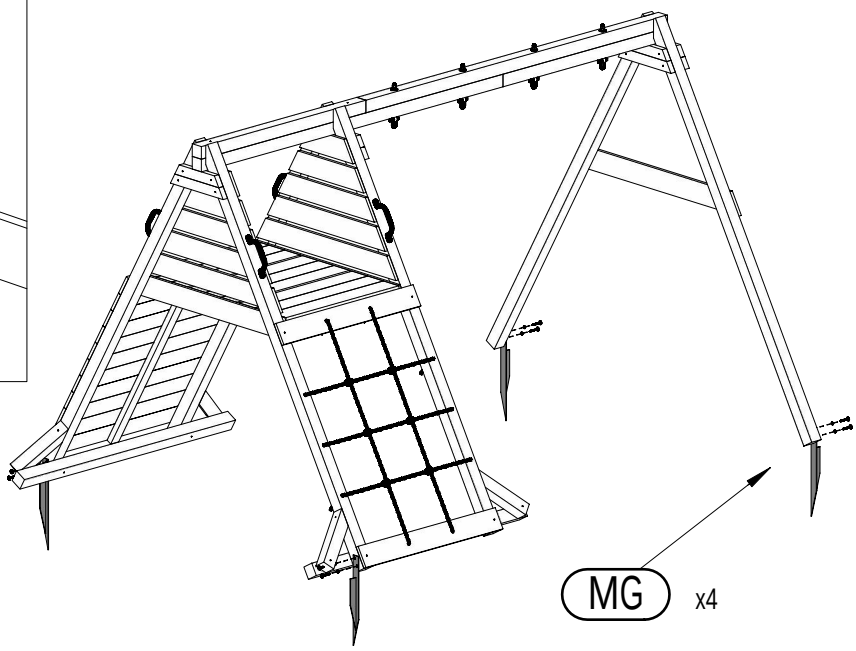

P17 x8

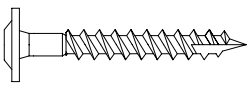

T60 x8

MG x4

Zgodne z normą PN-EN 71 stosuj zalecenia producenta odnośnie odległości oraz metody mocowania poszczególnych elementów

In compliance with the standard PN-EN 71, apply guidelines of the producer in relation to distances and methods of fastening individual elements

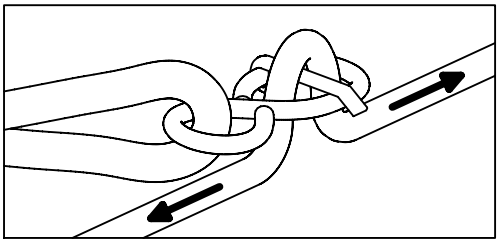

23

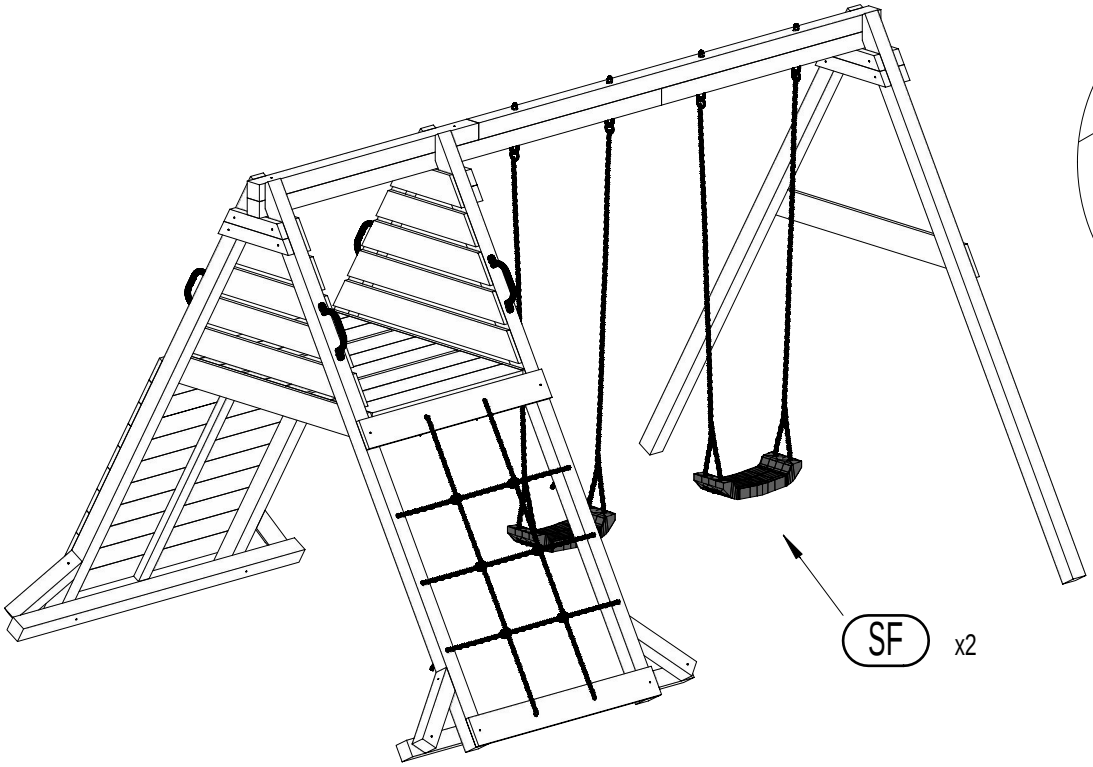

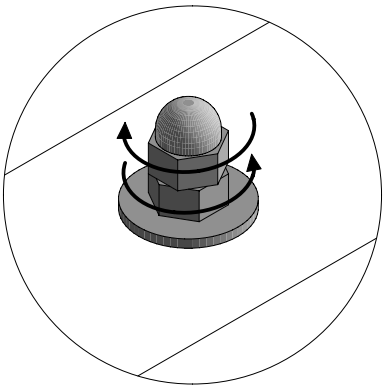

M12 x4

24

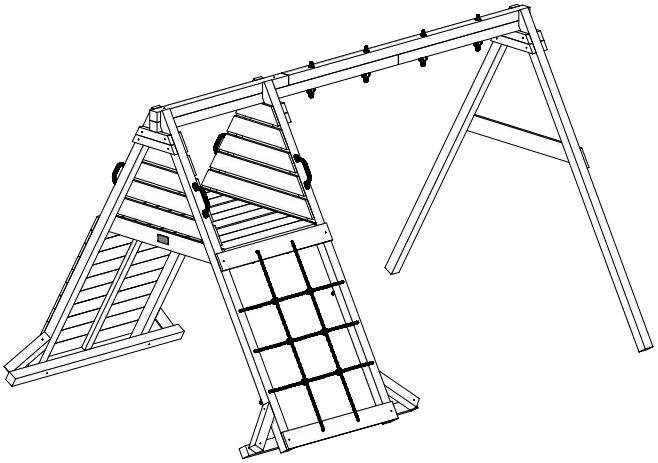

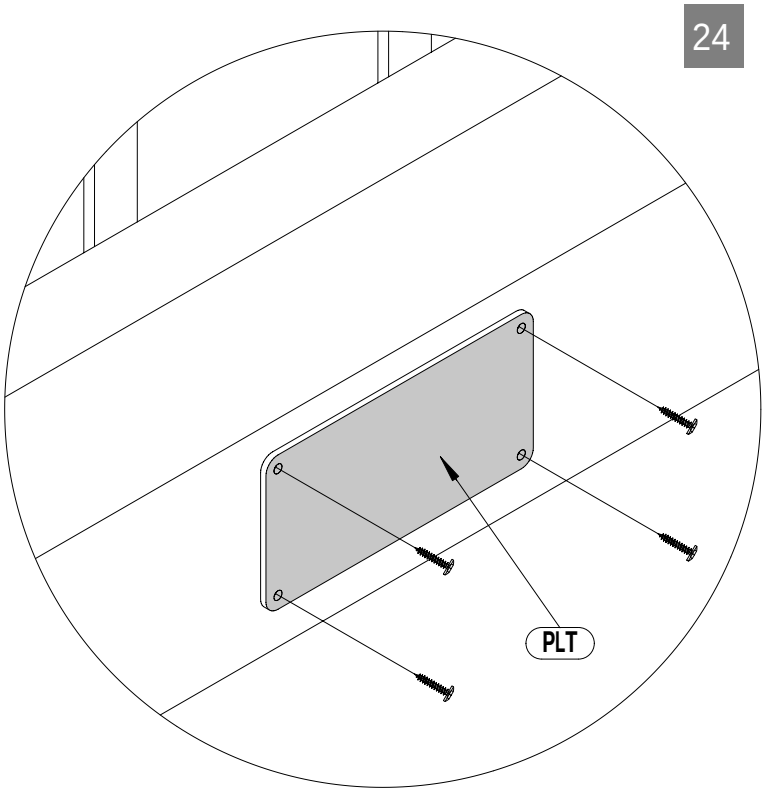

W20 x4